cupioli
arte e design

EVAN
tavolo rotondo

Il tavolo rotondo Evan è costituito da un piano in scagliola Galuchat color avorio, racchiuso da un bordo in ottone lucido e da un basamento cilindrico con mantello in scagliola galuchat in abbinamento ed inserti in ottone lucido. La raffinatezza della finitura in galuchat dall' applicazione rigorosamente manuale si illumina grazie agli inserti in ottone lucido, conferendo al tavolo un carattere di sofisticata eleganza. Questa finitura sulla scia della tradizione francese dei primi del '900, ottenuta grazie ad una metodologia affinata nel rispetto della natura, viene utilizzata per rivestire arredi unici.

Nelle immagini tavolo EVAN in scagliola galuchat tinta unita G.32 con dettagli in ottone lucido

INFORMAZIONI TECNICHE

STRUTTURA
Piano rotondo in multistrato impiallacciato spessore mm 40.
Base elementi in legno

FINITURA
Piano in Scagliola Galuchat (G) applicazione manuale con dettaglio in ottone lucido.
Base Scagliola Galuchat (G) applicazione manuale con dettaglio in ottone lucido.

FINITURE

PIANO E BASE
Colori da campionario Galuchat monocolore (G).

DETTAGLI
Ottone lucido.

DIMENSIONI

Rotondo
ø cm 140 h. 74
ø cm 160 h. 74

Quadrato
cm 150x150 h. 74

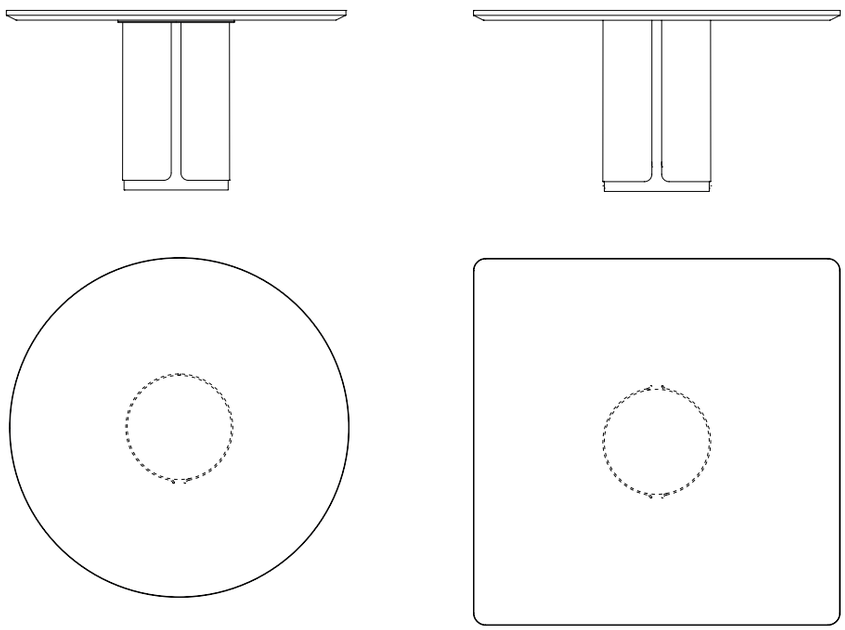

L'azienda si riserva il diritto di apportare modifiche ai modelli senza preavviso.
L'applicazione della scagliola è realizzata a mano dall' artista pertanto differenze ed eventuali imperfezioni non sono da considerarsi dei difetti ma segni caratteristici dell'unicità dell' opera. Le finiture fornite sono solo indicative. Si raccomanda di consultare il campionario completo di tutte le finiture.